ACCESSOIRE



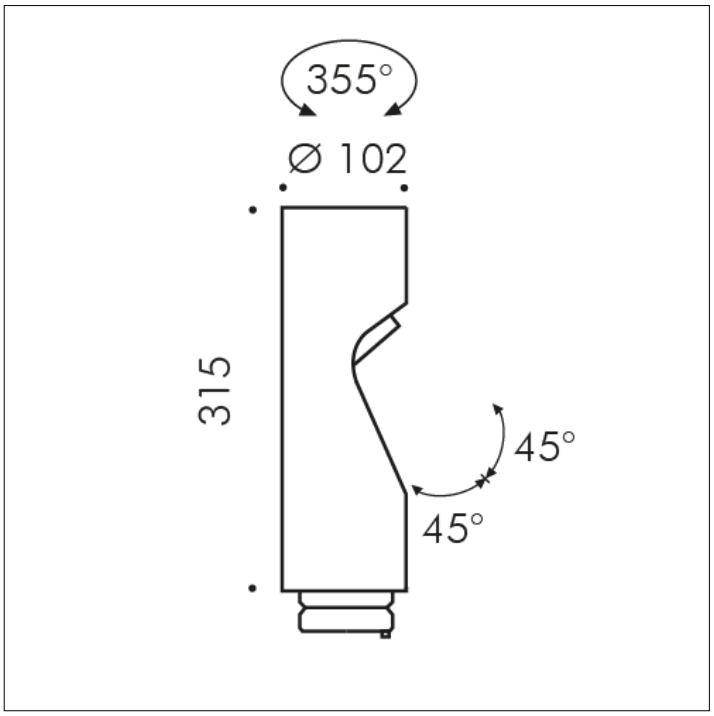

S.1466H
TÊTE SUPPLÉMENTAIRE avec 51° optique

LED MODULE 2700K CRI90 Flux lumineux source: 1291lm Flux lumineux appareil: 942lm Consommation source: 12,7W Consommation appareil: 14.7 220V-240Vac 50/60Hz Dimmerabile DALI 2 / PUSH IK10
Ajouts possibles à MINISHIFT BORNE LUMINEUSE ET MÂT MINISHIFT jusqu'à deux têtes supplémentaires, pour obtenir une configuration à deux ou trois têtes maximum.
Accessoire disponible dans les couleurs suivantes: Noir (cod.09), Gris anthracite (cod.24)

Exclusive distributor for USA
Sistemalux Inc. - 9320 Saint Laurent, Montréal (Qc) - Canada QC H2N 1N7 - Tel.: +1 (514) 523-1339

Le fiche technique du produits et toutes les information contenu sont propriété du SIMES S.p.A. Tous les droits sont réservés.
Nous reservon le droit d'apporter, sans préavis, toutes les modifications qu'elle jugera opportunes.