ACCESSOIRE



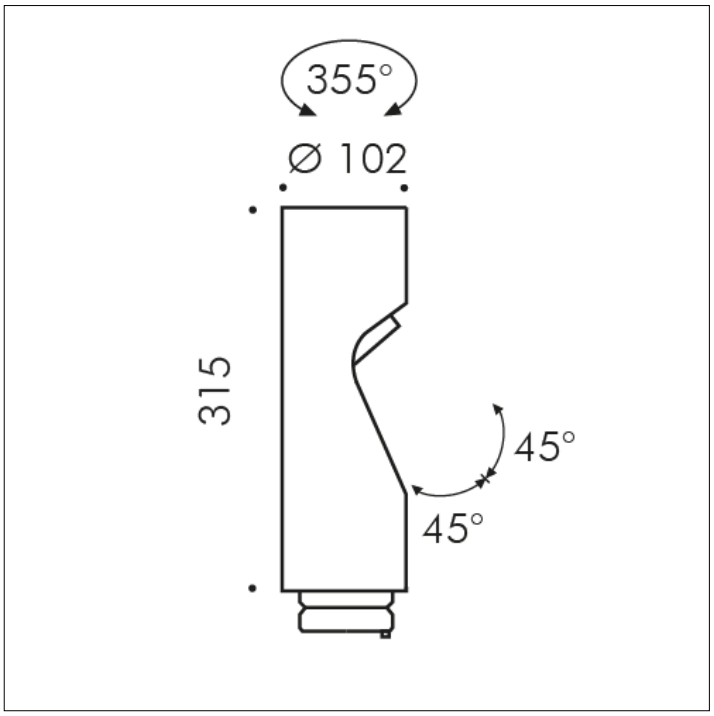

S.1467N
TÊTE SUPPLÉMENTAIRE avec Elliptique optique

LED MODULE 4000K CRI80 Flux lumineux source: 1650lm Flux lumineux appareil: 869lm Consommation source: 12,7W Consommation appareil: 14.7 220V-240Vac 50/60Hz Dimmerabile DALI 2 / PUSH IK10
Ajouts possibles à MINISHIFT BORNE LUMINEUSE ET MÂT MINISHIFT jusqu'à deux têtes supplémentaires, pour obtenir une configuration à deux ou trois têtes maximum.
Accessoire disponible dans les couleurs suivantes: Noir (cod.09), Gris anthracite (cod.24)

Exclusive distributor for USA
Sistemalux Inc. - 9320 Saint Laurent, Montréal (Qc) - Canada QC H2N 1N7 - Tel.: +1 (514) 523-1339

Le fiche technique du produits et toutes les information contenu sont propriété du SIMES S.p.A. Tous les droits sont réservés.
Nous reservon le droit d'apporter, sans préavis, toutes les modifications qu'elle jugera opportunes.