**ACCESSOIRE**



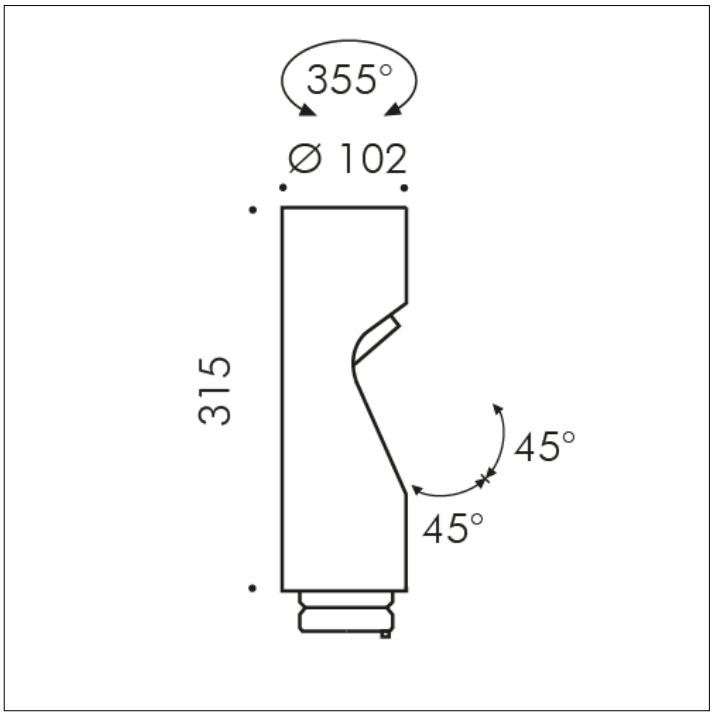


## S.1467W
## TÊTE SUPPLÉMENTAIRE avec Elliptique optique

LED MODULE 3000K CRI90 Flux lumineux source: 1363lm Flux lumineux appareil: 814lm Consommation source: 12,7W Consommation appareil: 14.7 220V-240Vac 50/60Hz Dimmerabile DALI 2 / PUSH IK10
Ajouts possibles à MINISHIFT BORNE LUMINEUSE ET MÂT MINISHIFT jusqu'à deux têtes supplémentaires, pour obtenir une configuration à deux ou trois têtes maximum.
Accessoire disponible dans les couleurs suivantes: Noir (cod.09), Gris anthracite (cod.24)



**Exclusive distributor for USA**
Sistemalux Inc. - 9320 Saint Laurent, Montréal (Qc) - Canada QC H2N 1N7 - Tel.: +1 (514) 523-1339

Le fiche technique du produits et toutes les information contenu sont propriété du SIMES S.p.A. Tous les droits sont réservés.
**Nous reservon le droit d'apporter, sans préavis, toutes les modifications qu'elle jugera opportunes.**