ACCESSOIRE



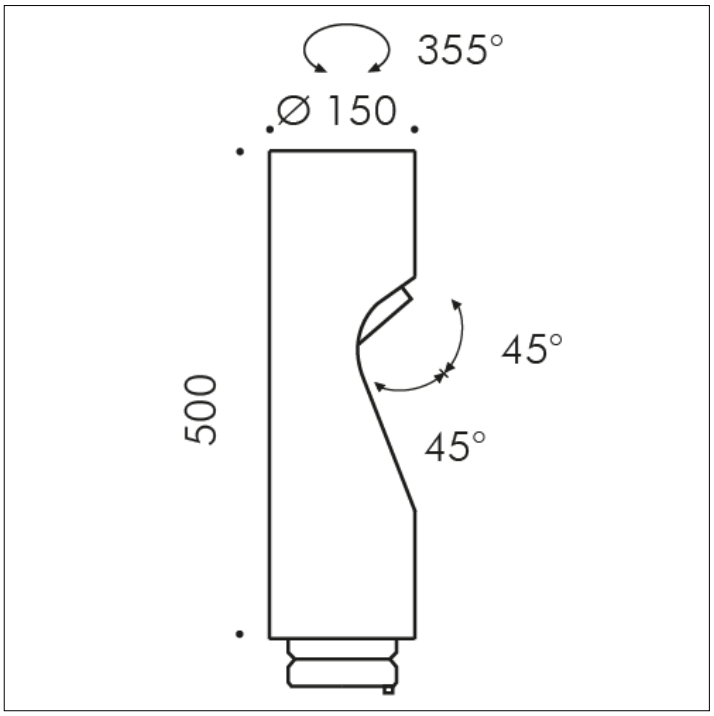

S.1491H
TÊTE SUPPLÉMENTAIRE avec 38° optique

LED MODULE 2700K CRI90 Flux lumineux source: 4018lm Flux lumineux appareil: 2992lm Consommation source: 27W Consommation appareil: 31W 220V-240Vac 50/60Hz
Dimmerabile DALI 2 / PUSH IK10
Ajouts possibles à SHIFT PRO MÂT jusqu'à quatre têtes supplémentaires, pour obtenir une configuration à deux ou cinq têtes maximum.
Accessoire disponible dans les couleurs suivantes: Noir (cod.09), Gris anthracite (cod.24)

Exclusive distributor for USA
Sistemalux Inc. - 9320 Saint Laurent, Montréal (Qc) - Canada QC H2N 1N7 - Tel.: +1 (514) 523-1339

Le fiche technique du produits et toutes les information contenu sont propriété du SIMES S.p.A. Tous les droits sont réservés.
Nous reservon le droit d'apporter, sans préavis, toutes les modifications qu'elle jugera opportunes.