**ACCESSOIRE**



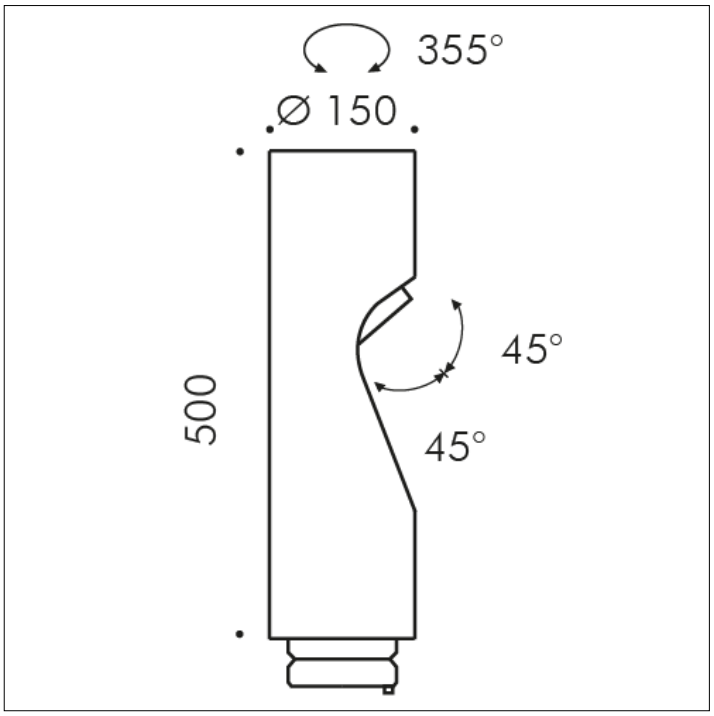


## S.1492H
## TÊTE SUPPLÉMENTAIRE avec Elliptique optique

LED MODULE 2700K CRI90 Flux lumineux source: 4018lm Flux lumineux appareil: 2606lm Consommation source: 27W Consommation appareil: 31W 220V-240Vac 50/60Hz
Dimmerabile DALI 2 / PUSH IK10
Ajouts possibles à SHIFT PRO MÂT jusqu'à quatre têtes supplémentaires, pour obtenir une configuration à deux ou cinq têtes maximum.
Accessoire disponible dans les couleurs suivantes: Noir (cod.09), Gris anthracite (cod.24)



**Exclusive distributor for USA**
Sistemalux Inc. - 9320 Saint Laurent, Montréal (Qc) - Canada QC H2N 1N7 - Tel.: +1 (514) 523-1339

Le fiche technique du produits et toutes les information contenu sont propriété du SIMES S.p.A. Tous les droits sont réservés.
**Nous reservon le droit d'apporter, sans préavis, toutes les modifications qu'elle jugera opportunes.**