ZUBEHÖRTEIL

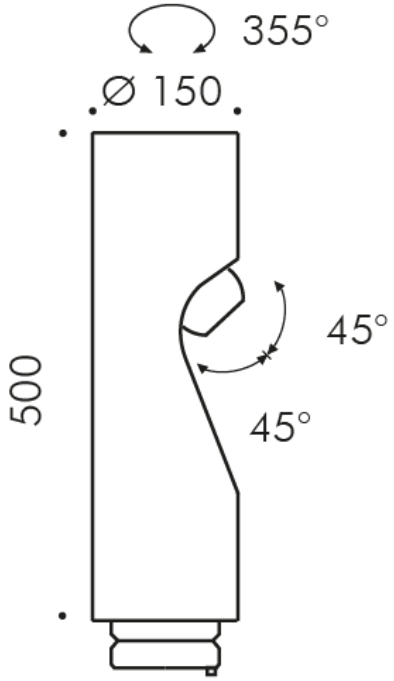

S.1498
ZUSÄTZLICHER KOPF MIT KAMERA

Passive IP67-Kamera, 4 MP mit feststehender 2,8-mmLinse IR bis zu 30 Meter, PoE Kompatibel mit ONVIF-Protokoll
Möglichkeit, dem SHIFT PRO-Mast bis zu vier zusätzliche Köpfe hinzuzufügen, um eine Konfiguration mit zwei oder maximal vier Köpfen zu erhalten.
Zubehör in folgenden Farben erhältlich: Schwarz (cod.09), Anthrazitgrau (cod.24)

SIMES S.p.A. - Via G.Pastore 2/4 - 25040 - Corte Franca (BRESCIA) ITALIEN - www.simes.it - e-mail: simes@simes.it
Vertrieb Ausland: Tel. 0309860440 / Technische Abteilung: Tel. 0309860450 / Lichtplanung: Tel. 0309860425

Dieser Ausschreibungstext ist Eigentum von SIMES S.p.A. Alle Rechte vorbehalten.
Wir behalten uns das Recht vor, Spezifikationen zu äudern, ohne vorherigen schriftlichen Hinweis.