ACCESSOIRE



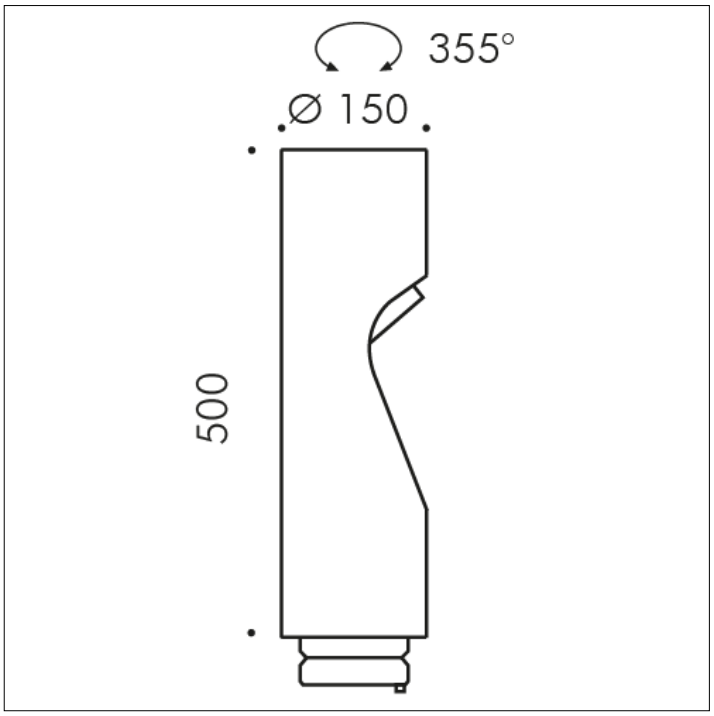

S.1499
TÊTE SUPPLÉMENTAIRE AVEC HAUT-PARLEUR

Puissance absorbée nominale 10 W Puissance absorbée maximale 20 W Impédance nominale 80 hm Tension nominale 100 V Sensibilité 1 W/1 m 87 dB Réponse de fréquence 100-20 K Hz IP 65
Ajouts possibles à SHIFT PRO MÂT jusqu'à quatre têtes supplémentaires, pour obtenir une configuration à deux ou cinq têtes maximum.
Accessoire disponible dans les couleurs suivantes: Noir (cod.09), Gris anthracite (cod.24)

Exclusive distributor for USA
Sistemalux Inc. - 9320 Saint Laurent, Montréal (Qc) - Canada QC H2N 1N7 - Tel.: +1 (514) 523-1339

Le fiche technique du produits et toutes les information contenu sont propriété du SIMES S.p.A. Tous les droits sont réservés.
Nous reservon le droit d'apporter, sans préavis, toutes les modifications qu'elle jugera opportunes.