ACCESSOIRE



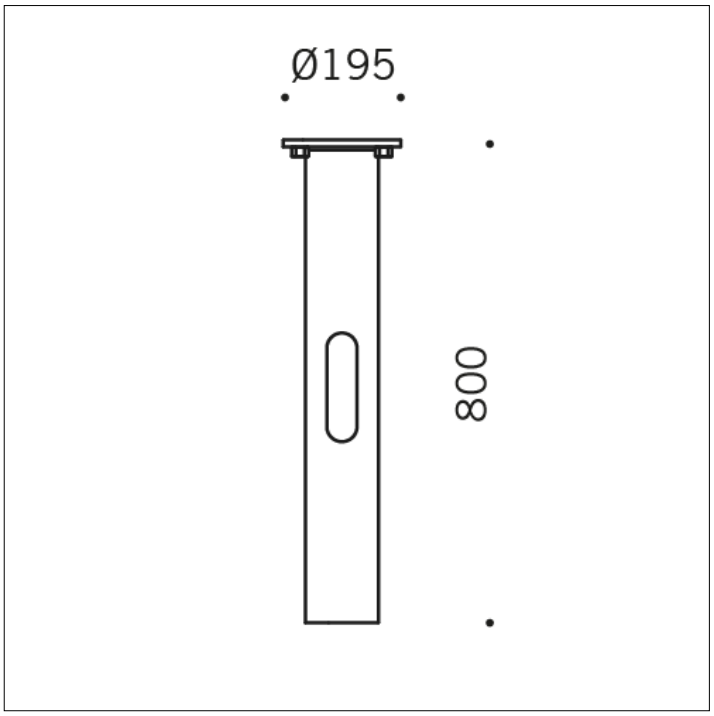

S.4129
EMBASE DE FIXATION

Embase Ø 195 mm h 800 mm à cèmenter au sol avec vis en acier traitées avec un revêtement anticorrosion avancé.

Exclusive distributor for USA
Sistemalux Inc. - 9320 Saint Laurent, Montréal (Qc) - Canada QC H2N 1N7 - Tel.: +1 (514) 523-1339

Le fiche technique du produits et toutes les information contenu sont propriété du SIMES S.p.A. Tous les droits sont réservés.
Nous reservon le droit d'apporter, sans préavis, toutes les modifications qu'elle jugera opportunes.